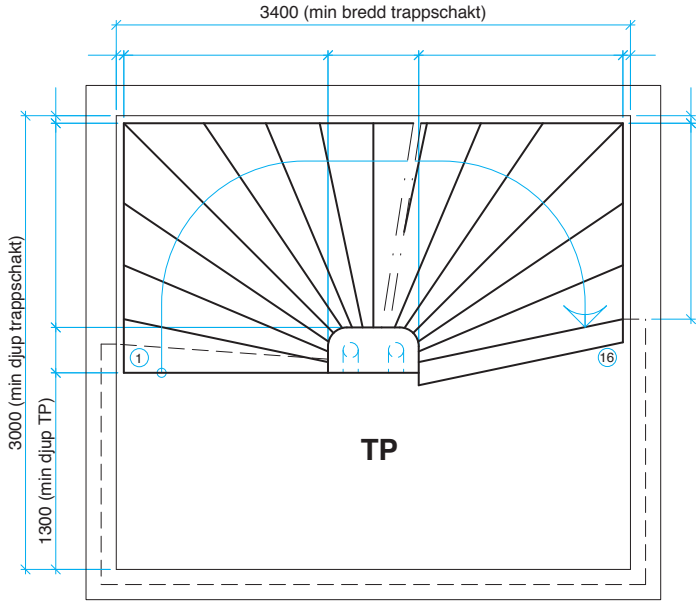
3400 (min bredd trappschakt)
3000 (min djup trappschakt)
1300 (min djup TP)
1
16
TP